ELTEX
Комплексные решения для построения сетей

- **Высокопроизводительное решение на основе Broadcom chipset**
- **Двухдиапазонная точка доступа с поддержкой 802.11ac (5G Wi-Fi)**
- **Питание: PoE+ (IEEE 802.3at)**
- **Работа в кластере без выделенного сервера (до 64 устройств)**
- **Бесшовный роуминг**
- **Современные средства аутентификации и шифрования**

Точка доступа WOP-2ac

Всепогодная точка доступа

WOP-2ac обеспечивает высокоскоростную и безопасную беспроводную сеть, которая сочетает в себе множество возможностей и сервисов, необходимых для комфортного доступа в местах с большим скоплением людей. Устройство является незаменимым решением для организации беспроводной сети в различных климатических условиях, в широком диапазоне рабочих температур и высокой влажности (парки, заводы, стадионы, т.д.), а также является идеальной платформой для организации связи в коттеджных поселках и удаленных населенных пунктах.

Масштабируемость решения

Беспроводная точка доступа WOP-2ac – новейшее гибкое решение, позволяющее менять зону покрытия сети, тем самым увеличивая количество обслуживаемых мобильных устройств. Благодаря высокой производительности аппаратной платформы, возможностям масштабирования, интуитивно понятному интерфейсу, можно легко и быстро разворачивать беспроводную IT-инфраструктуру.

Беспроводное подключение

Благодаря поддержке стандартов IEEE 802.11n/ac точка доступа WOP-2ac обеспечивает скорость передачи данных 867 Мбит/с (5 ГГц) + 300 Мбит/с (2.4 ГГц). Использование технологии MIMO и всенаправленных антенн позволяет сделать WOP-2ac универсальным решением для организации общедоступных сетей.

Безопасность

Для обеспечения безопасного соединения предусмотрены современные технологии аутентификации. В частности используется динамический ключ, индивидуальный для каждого работающего с WOP-2ac мобильного устройства.

Производительность

Для стабильной и непрерывной работы устройства используются высокопроизводительные процессоры Broadcom, позволяющие добиться самых высоких показателей в скорости обработки данных.

Питание

Технология PoE+ дает возможность установки оборудования в любых местах, независимо от расположения источника электропитания, позволяет экономить на стоимости силовых кабелей и делает инсталляцию простой и не требующей больших затрат времени.

Схема применения

Конфигурация интерфейсов WOP-2ac

Наименование	RJ-45	SFP	Wi-Fi	Разъемы типа N для подключения антенны
WOP-2ac	1x1G	–	802.11a/b/g/n/ac	4
WOP-2ac SFP	1x1G Combo		802.11a/b/g/n/ac	4
WOP-2ac GPON	–	1x1G	802.11a/b/g/n/ac	4

Комплексные решения для построения сетей

Технические характеристики

Интерфейсы
– 1 порт Ethernet 10/100/1000 Base-T (RJ-45) - опционально
– 1 порт Ethernet 100/1000 Base-X (SFP) - опционально
– 4 разъема N – типа (female) для подключения внешних антенн (Omni, секторная, панельная и т.д.)

Возможности WLAN
– Поддержка стандартов IEEE 802.11a/b/g/n/ac
– Агрегация данных, включая A-MPDU (Tx/Rx) и A-MSDU (Rx)
– Приоритеты и планирование пакетов на основе WMM
– Динамический выбор частоты (DFS)
– Поддержка скрытого SSID
– 32 виртуальные точки доступа
– Обнаружение сторонних точек доступа
– Поддержка APSD
– Поддержка WDS

Сетевые функции
– Автоматическое согласование скорости, дуплексного режима и переключения между режимами MDI и MDI-X
– Поддержка VLAN
– Поддержка аутентификации 802.1X
– DHCP-клиент
– Поддержка LLDP
– Поддержка ACL
– Поддержка IPv6

Работа в режиме кластера
– Организация кластера емкостью до 64 точек доступа
– Балансировка нагрузки между точками доступа
– Автоматическая синхронизация конфигураций точек доступа в кластере
– Single Management IP - единый адрес для управления точками доступа в кластере
– Автоматическое распределение частотных каналов между точками доступа
– Аутентификация через RADIUS-сервер

Функции QoS
– Приоритет и планирование пакетов на основе профилей
– Ограничение пропускной способности для каждого SSID
– Изменение параметров WMM для каждого радиоинтерфейса

Безопасность
– Централизованная авторизация через RADIUS-сервер (WPA Enterprise)
– Шифрование WPA/WPA2
– Поддержка Captive Portal
– E-mail информирование о системных событиях

Параметры беспроводного интерфейса
– Частотный диапазон 2400 - 2480 МГц, 5150 - 5850 МГц
– Модуляция CCK, BPSK, QPSK, 16QAM, 64QAM, 256QAM
– Поддержка 2x2 MIMO
– Два встроенных чипа Broadcom BCM47452 (IEEE 802.11a/n/ac) и BCM43217 (IEEE 802.11b/g/n)

Рабочие каналы
– 802.11b/g/n: 1-13 (2412 - 2472 МГц)[1]
– 802.11a/n/ac: 36-64 (5180 - 5320 МГц),
100-144 (5500 - 5720 МГц),
149-165 (5745 - 5825 МГц)[1]

Скорость передачи данных[2]
– 802.11n: 300 Мбит/с
– 802.11ac: 867 Мбит/с

Чувствительность приемника
– 2.4 ГГц: до -98 дБм
– 5 ГГц: до -94 дБм

Максимальная мощность передатчика
– 2.4 ГГц: до 18 дБм[1]
– 5 ГГц: до 21 дБм[1]

Физические характеристики
– Потребляемая мощность не более 19.5 Вт
– Процессор Broadcom BCM47452
– 128 МБ NAND Flash
– 256 МБ RAM DDR3
– Питание: PoE+ 48В/54В (IEEE 802.3at-2009)
– Рабочая температура от -40°С до +65°С
– Размеры (ШхВхГ): 200x227x48 мм

Конфигурирование
– Обновление ПО и конфигурирование посредством DHCP autoprovisioning
– Удаленное управление по Telnet, SSH
– Web-интерфейс
– SNMP

[1]Количество каналов и значение максимальной выходной мощности будет изменяться в соответствии с правилами радиочастотного регулирования в Вашей стране.
[2]Максимальная скорость беспроводной передачи данных определена спецификациями стандартов IEEE 802.11n/ac. Реальная пропускная способность будет другой. Условия, в которых работает сеть, а также факторы окружающей среды, включая объем сетевого трафика, строительные материалы и конструкции, и служебные данные сети могут снизить реальную пропускную способность. На радиус действия сети могут влиять факторы окружающей среды.

Схема применения

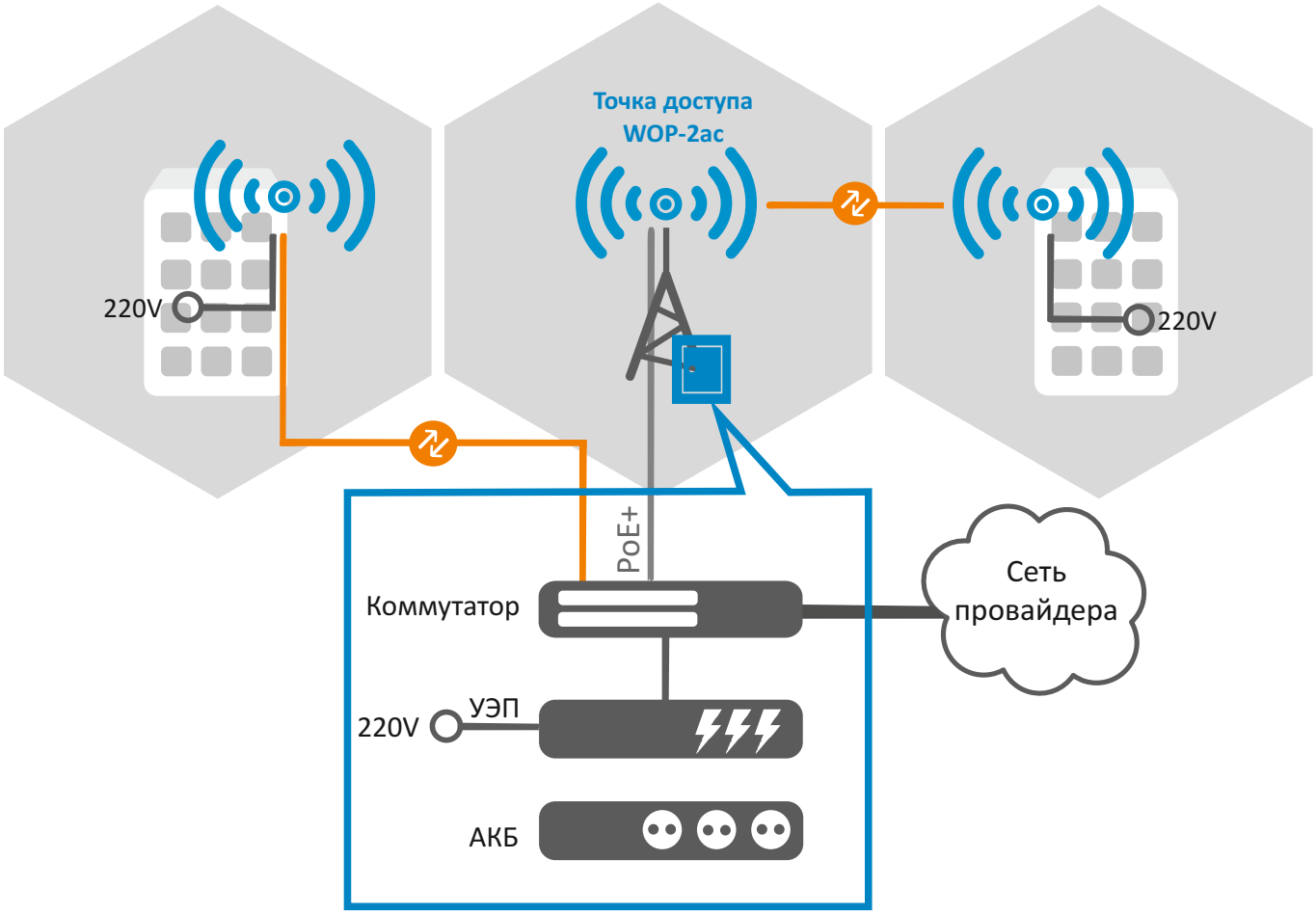

Всепогодный шкаф

Информация для заказа WOP-2ac

Наименование	Описание	Изображение
WOP-2ac	Точка доступа WOP-2ac. Комплект крепежа.	
	Всенаправленная Omni антенна: 2.4 ГГц (5 дБи); 5 ГГц (6 дБи).	
	Секторная антенна: 2.4 ГГц двухполяризационная антенна, 15 дБи; 5 ГГц двухполяризационная антенна, 18 дБи. В комплекте высококачественный СВЧ кабель для подключения внешних антенн к радиоинтерфейсам. Длина кабеля 1.5 м.	
	Инжектор питания (PoE+) 10/100/1000 Base-T.	
	Контроллер SoftWLC. Лицензия на 1 точку доступа (для тестирования демо версия на 3 точки доступа).	

Сделать заказ

+7 (383) 274 10 01
+7 (383) 274 48 48
eltex@eltex.nsk.ru
www.eltex.nsk.ru

О компании Eltex

Предприятие “ЭЛТЕКС” - ведущий российский разработчик и производитель коммуникационного оборудования с 20-летней историей. Комплексность решений и возможность их бесшовной интеграции в инфраструктуру Заказчика - приоритетное направление развития компании.